17

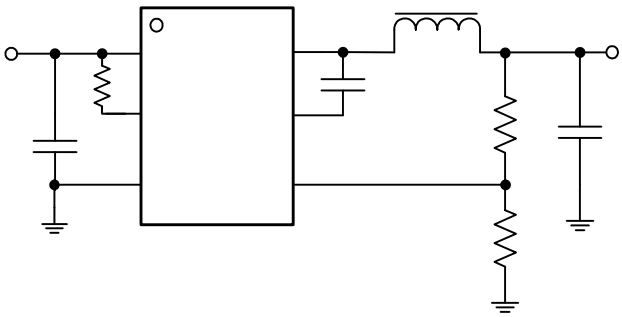

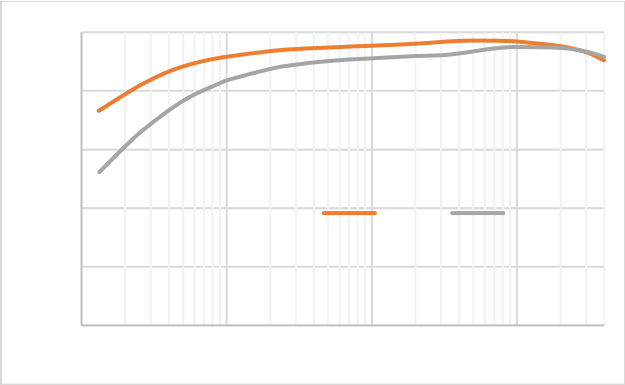

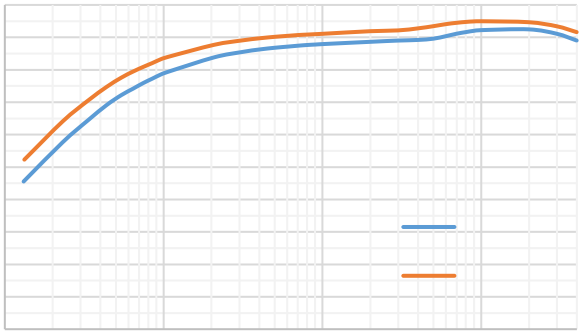

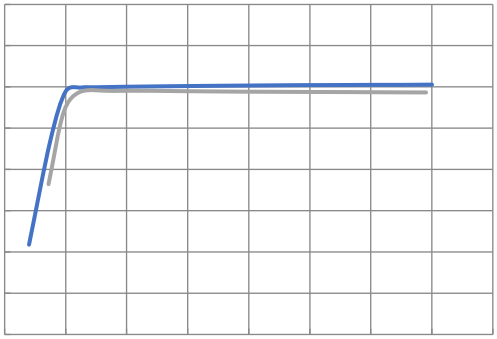

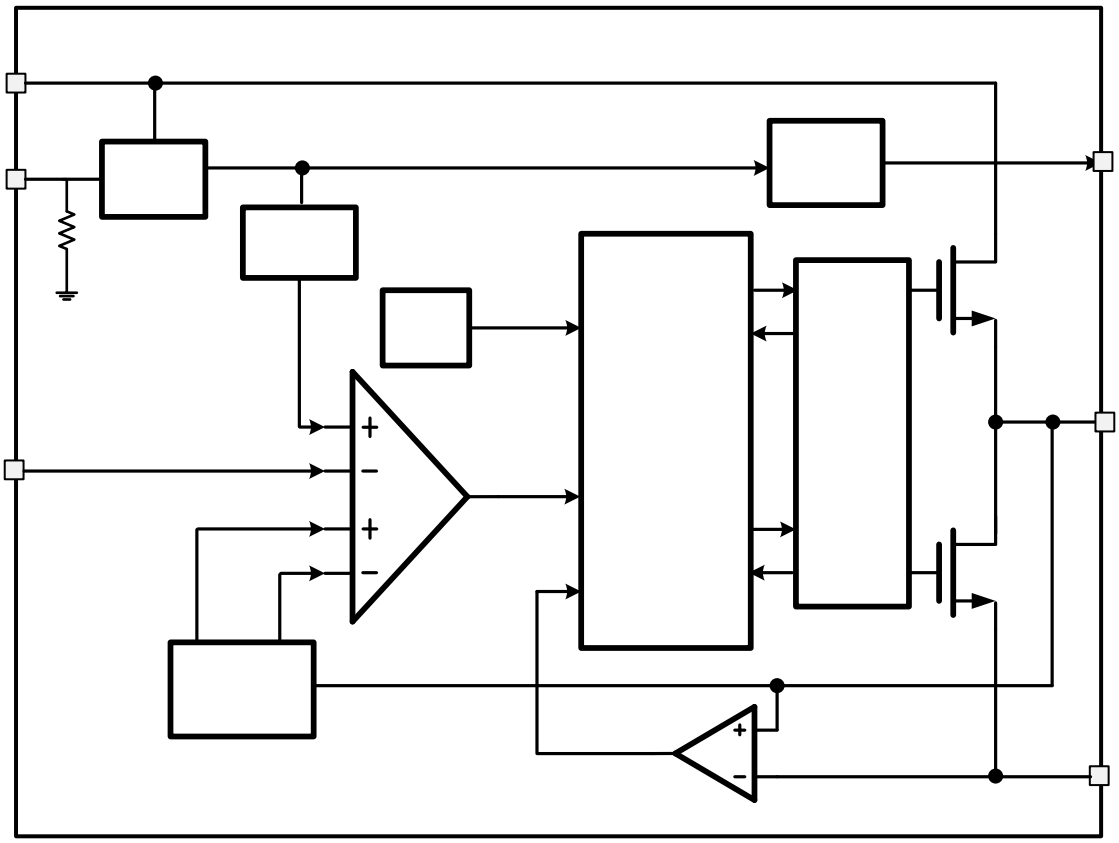

f_S

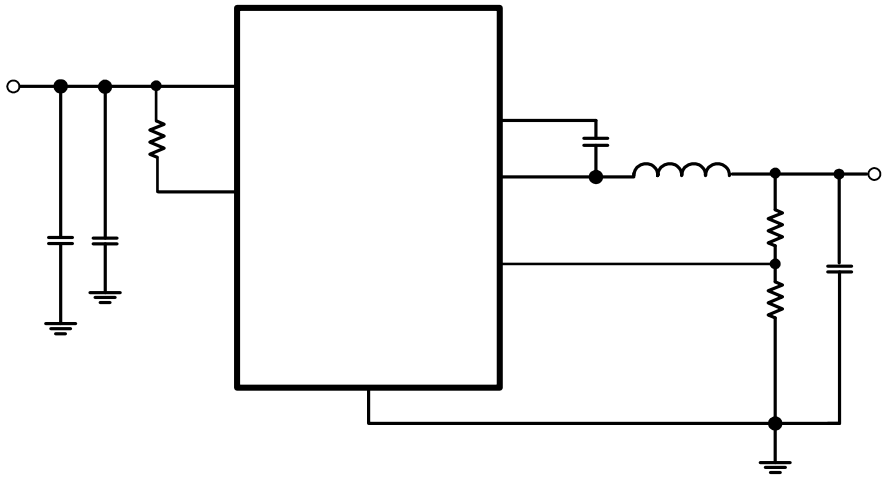

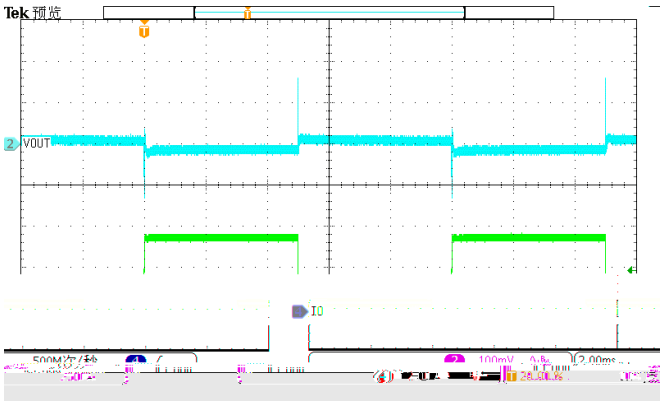
Tek 预览
VOUT
IO

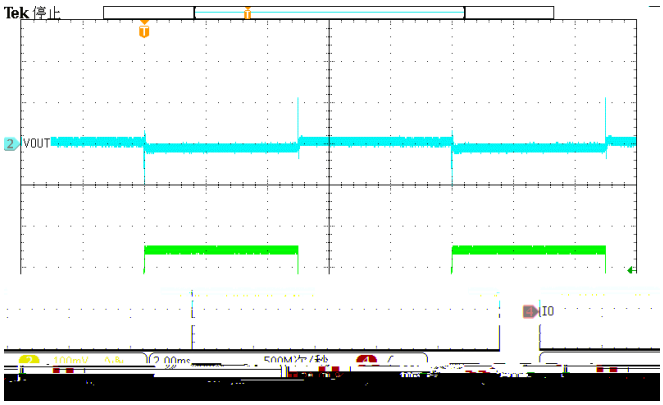
Tek 停止
VOUT
IO

Tek 停止
VIN
IL
1 5.00 V
3 5.00 V
2 20.0mV
4 1.00 A
50.00 %

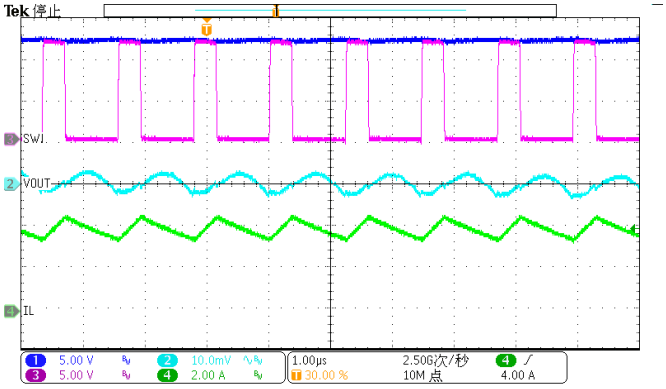
Tek 停止
SW1
VOUT
IL
1 5.00 V
3 5.00 V
2 10.0mV
4 2.00 A
1.00µs
30.00 %
2.50G次/秒
10M 点
4 4.00 A

FLUKE
92.7°C
自动 2
96.4
29.9
6/17/24

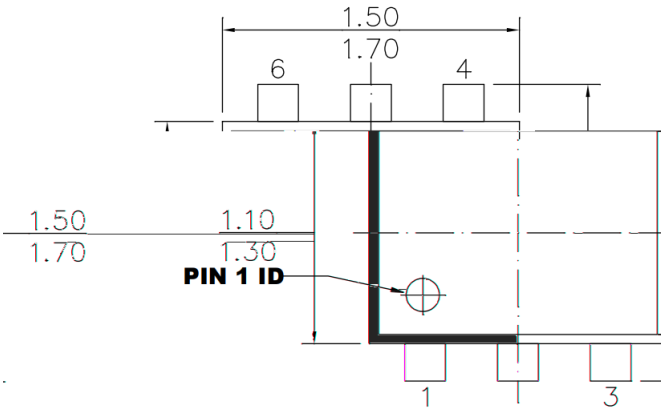
1.50
1.70
6
4
1.50
1.70
1.10
1.30
PIN 1 ID
1
3

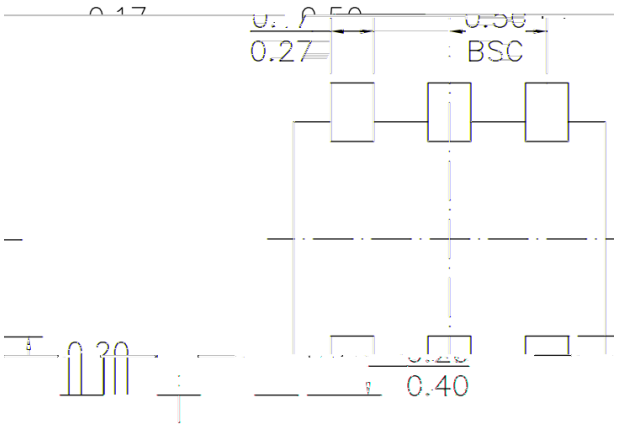
0.27
BSC
0.40

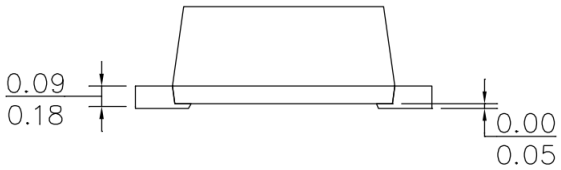
0.09
0.18
0.00
0.05

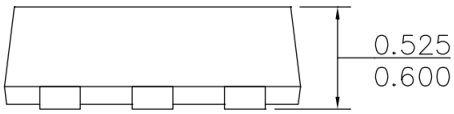
0.525
0.600

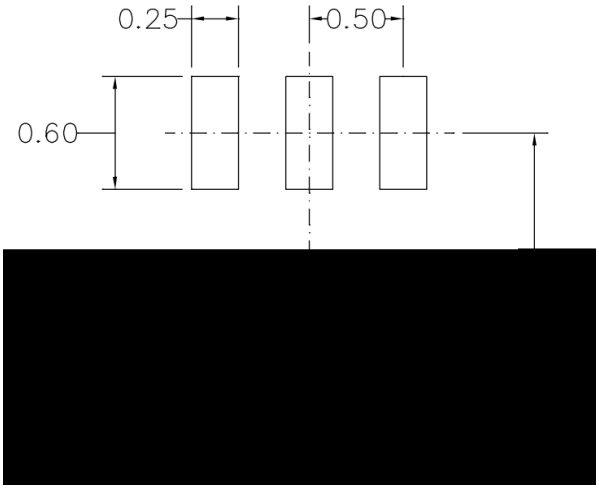
0.25
0.50
0.60

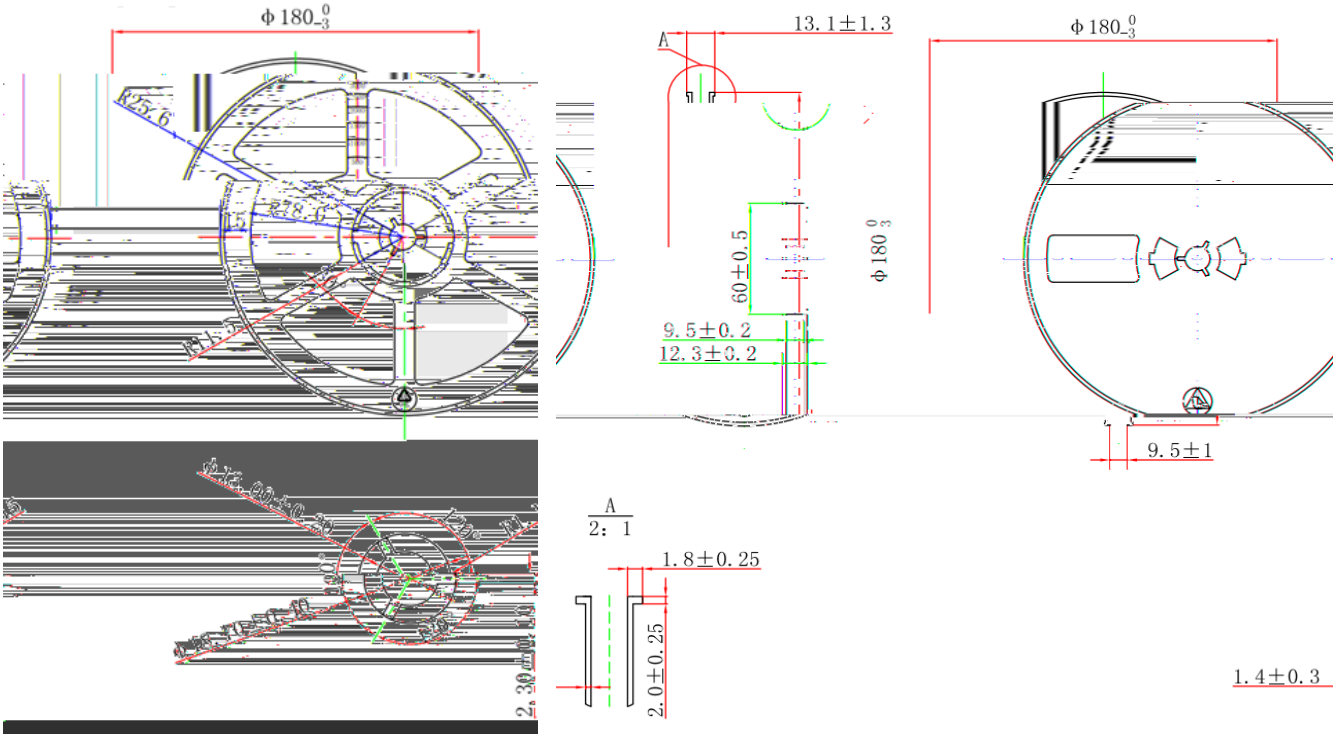
Φ180 0/-3
R25.6
R78.6
R1.5
13.1±1.3
A
60±0.5
Φ180 0/-3
9.5±0.2
12.3±0.2
9.5±1
A
2:1
1.8±0.25
2.0±0.25
1.4±0.3
2.30±0.05

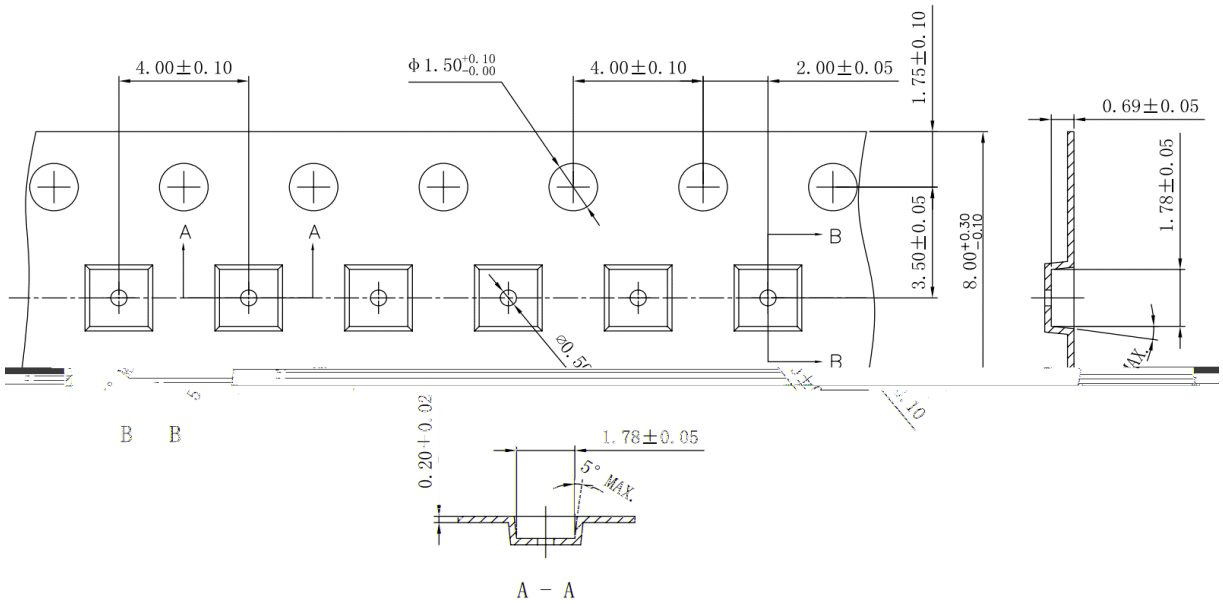
4.00±0.10
Φ1.50 +0.10/-0.00
4.00±0.10
2.00±0.05
1.75±0.10
0.69±0.05
1.78±0.05
3.50±0.05
8.00 +0.30/-0.10
A
A
B
B
B B
0.20+0.02
1.78±0.05
5° MAX.
A - A